PELL-DUO+

Kotły typu Pell-Duo+ przeznaczone są do wodnych instalacji centralnego ogrzewania systemu otwartego, z grawitacyjnym jak i wymuszonym obiegiem wody. Instalacja musi być zabezpieczona zgodnie z obecnie obowiązującymi, szczegółowymi przepisami krajowymi. Stalowe kotły grzewcze typu Pell-Duo+ z automatycznym układem podawania paliwa są przeznaczone do pracy w instalacjach centralnego ogrzewania i przygotowania ciepłej wody użytkowej w obiektach budownictwa mieszkaniowego tj. domach jednorodzinnych, pawilonach handlowych, garażach, budynkach gospodarczych. Pell-Duo+ to kompaktowe kotły na pellet z automatycznym rozpalaniem i wygaszaniem. Wyposażone zostały w samoczyszczący palnik ze stali żaroodpornej. W pionowym wymienniku zastosowano innowacyjne rozwiązanie a mianowicie popielnik wyczystny, który spełnia rolę izolatora spodu kotła, co znacząco podnosi sprawność cieplną kotłów. Sterownik kotłów to urządzenie wykonane w zaawansowanej technologii, przystosowane do obsługi energooszczędnych pomp elektronicznych. Sterownik obsługuje pompy: c.o., c.w.u. oraz siłownik zaworu. Możliwość podłączenia regulatora pokojowego oraz modułu SafeIT (sterowanie przez Internet).

Charakterystyka

- 5 klasa wg PN-EN 303-5:2012
- Ekoprojekt
- Niskie zużycie paliwa
- Nowoczesne, kompaktowe wzornictwo
- Automatyczna praca
- Ekologiczne i ekonomiczne spalanie
- Sterownik najnowszej generacji
- Innowacyjny system samooczyszczania się palnika
- Automatyczne rozpalanie
- Możliwość kontroli pracy kotła przez Internet (opcja)
- Możliwość zamontowania zbiornika paliwa po prawej lub po lewej stronie

Paliwo podstawowe

Pellet drzewny

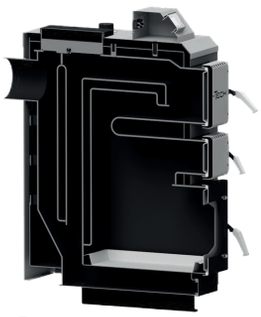

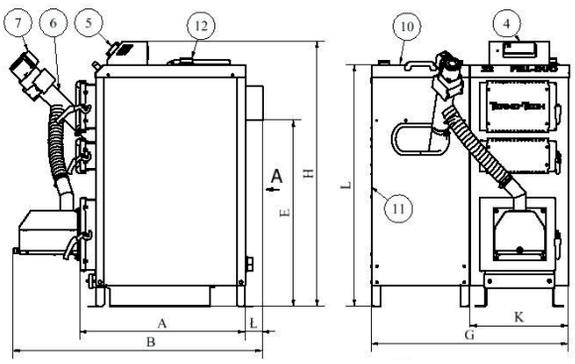

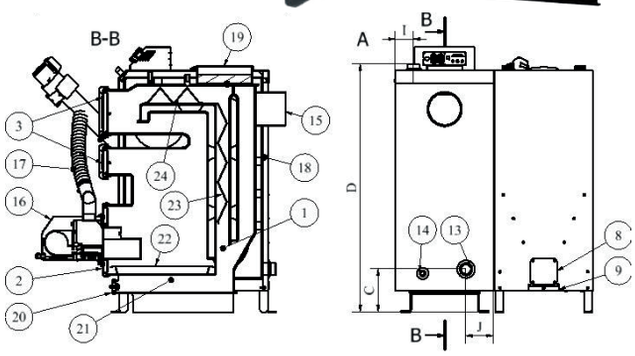

1. Korpus kotła
2. Drzwiczki palnika
3. Drzwiczki wyczystne
4. Sterownik
5. Włącznik zasilania
6. Podajnik
7. Motoreduktor
8. Wyczystka zbiornika
9. Sito pyłowe
10. Klapa zasobnika paliwa
11. Osłony zewnętrzne
12. Mufa zasilania
13. Mufa powrotu
14. Mufa spustowa
15. Czopuch
16. Palnik
17. Rura podawcza
18. Izolacja cieplna kotła
19. Wyczystka górna
20. Wyczystka dolna
21. Izolacja powietrzno-popielna

l.p.	Wyszczególnienie		J.m.	Dane			
1	Typ kotła			Pell-Duo+ 14	Pell-Duo+ 18	Pell-Duo+ 22	Pell-Duo+ 28
2	Nominalna moc cieplna		kW	14	18	22	28
3	Wielkość powierzchni grzewczej		m²	do 140	do 180	do 220	do 280
4	Klasa kotła wg PN-EN 303-5:2012			5			
5	Pojemność komory zasobnika paliwa		l	140	140	170	200
6	Stałopalność przy mocy nom./min.		h	27/92	21/73	20/72	19/66
7	Sprawność cieplna		%	91,6	91	90,8	90,8
8	Maksymalna temperatura wody		°C	85			
9	Temp. wody na zasilaniu min./max.		°C	55/80			
10	Min. temperatura wody powrotnej		°C	50			
11	Minimalna temp. wody kotłowej		°C	10			
12	Temp. spalin moc nom./min.		°C	112/72	103/73	127/97	144/115
13	Strumień masy spalin moc nom./min.		g/s	9,8/3,8	13,3/4,9	15,2/5,9	18/8
14	Wymagana Pojemność zasobnika ciepła Qmin>0,3QN		L	280	360	440	560
15	Poziom hałasu		dB	>60			
16	Maksymalne ciśnienie robocze		bar	1,5			
17	Ciśnienie próbne		bar	3			
18	Opory przepływu	przy ΔT=10K	mbar	b.d.	b.d.	b.d.	b.d.
		przy ΔT=20K	mbar	b.d.	b.d.	b.d.	b.d.
19	Paliwo			Pellet drzewny o średnicy 6-8 mm			
20	Masa kompletnego kotła (±5%)		kg	247	308	325	348
21	Wymagany ciąg spalin		mbar	0,23	0,25	0,27	0,29
22	Min. wysokość komina		m	6	6	7	7
23	Przekrój otworu komina		cm²	171	190	215	273
24	Zasilanie		V/Hz/A	230 / 50 / 0,5÷3,15			
25	Pobór mocy rozpalanie/praca		W	≥356 / ≥56			
26	Pojemność wodna kotła		L	58	71	78	86
27	Powierzchnia wymiennika		m²	2	2,5	2,8	3,3
28	Przekrój czopucha (średnica)		Ømm	Ø128	Ø158	Ø158	Ø178
29	Króciec zasilania/powrotu		cal	1 1/2"			
30	Króciec spustowy		cal	1/2"			
31	Wymiary	A	mm	774			
		B	mm	1170			
		C	mm	202			
		D	mm	895	1068	1162	1262
		E	mm	636	779	873	953
		L	mm	1038	1038	1132	1232
		G	mm	925			
		H	mm	975	1148	1242	1342
		K	mm	460			
		J	mm	130			