PRZEPUSTNICA KLAPOWA KWASOODPORNA / ACID-PROOF BUTTERFLY VALVE / ЗАТВОР МЕЖФЛАНЦЕВЫЙ ИЗ НЕРЖАВЕЮЩЕЙ СТАЛИ

WKKI-1

Płyny grupy 1 / 1st group fluids I Среды 1 группы
Ciśnienie I Pressure I Давление: PS 16 bar
Temperatura pracy I Working temperature I Температурный режим -20°C ÷ +160°C

Zastosowanie:
Media agresywne wg tabeli odporności dla stali X5CrNi18-10, X6CrNiTi18-10, systemy ciepłownicze, wodociągowe i instalacje przemysłowe.

Applications:
Aggressive media according to the table of steel resistance X5CrNi18-10, X6CrNiTi18-10, heat distribution, water supply and industial systems.

Применение:
Агрессивные среды по таблице устойчивости для стали X5CrNi18-10, X6CrNiTi18-10, отопительные, водопроводные системы и промышленные установки.

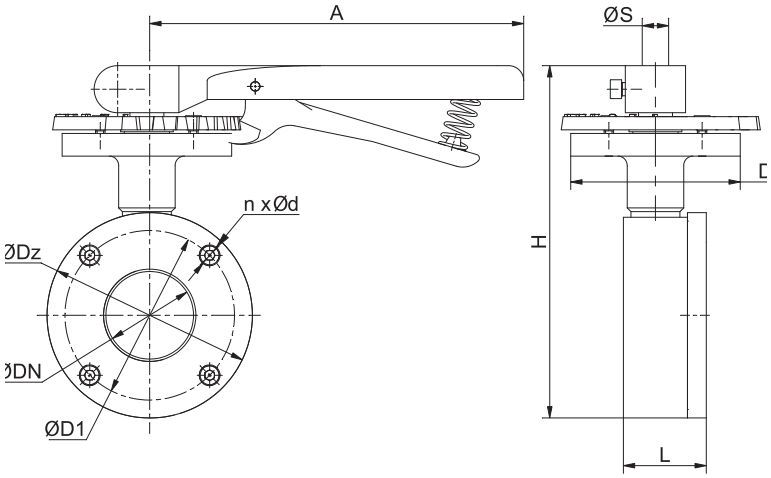

2014/68/UE
GROUP 1
16 bar
+160°C
-20°C
CE

Zakres pracy / Scope of the operation / Рабочий диапазон

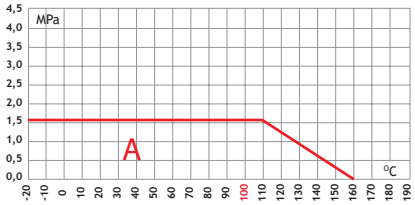

A - DN 50;65;80; 100; 125; 150;200;250;300

Tabela wymiarowa / Dimension chart / Таблица размеров

DN	Ø Dz	L	A	H	n	ØD1	Ød	ØD	Waga*	□ S
mm	mm	mm	mm	mm	ilość	mm	mm	mm	kg	mm
50	109	46	200	187	4	86	M6	90	4,4	14
65	129	48	200	220	4	110	M6	90	5,6	14
80	144	50	200	239	4	124	M6	90	7	17
100	164	56	300	302	4	144	M8	90	8,5	17
125	191	57	300	332	4	174	M8	90	10	17
150	220	59	300	356	6	198	M8	90	13,2	17
200	273	64	380	443	6	246	M10	102	21,8	19
250	329	70	578	521	6	305	M10	102	34	19
300	382	83	578	570	6	346	M10	102	52	22

Uwagi:
- wymiary kołnierzy wg PN-EN 1092-1, inne wg uzgodnień
-powierzchnie uszczelniające kołnierzy wg PN/H-74307, inne wg uzgodnień

Notes:
- flange measurements acc. to PN-EN 1092-1 others according to agreements.
- sealing faces of the flanges acc. to PN/H-74307 others according to the agreements.

Примечания:
- размеры фланцев по PN-EN 1092-1, прочие - по согласованию уплотняющие
- поверхности фланцев по PN/H-74307, прочие - по согласованию

Specyfikacja materiałowa / Material specification / Спецификация материалов

Lp.	Nazwa części / Name of the part / Наименование части			Materiał / Material / Материал
1	Korpus	Body	Корпус	304 / 316*
2	Uszczelka klapy	Seal	Прокладка диска	PTFE + 20%C
3	Klapa	Disc	Диск	304
4	Pokrywa	Cover	Крышка	304
5	Tuleja dolna	Journal bearing	Втулка нижняя	PTFE + 20%C
6	Trzpień (kpl.)	Spindle	Шток	304
7	Tuleja górna	Journal bearing	Втулка верхняя	PTFE + 20%C
8	O-ring	O-ring	Кольцо О-образное	PTFE + 20%C
9	Nakładka	Washer	Шайба	304
10	Uszczelka trzpienia	Seal	Прокладка штока	PTFE + 20%C
11	Uszczelka trzpienia	Seal	Прокладка штока	PTFE + 20%C
12	Dławik	Gland	Сальник	304
13	Płytka sterująca	Valve position plate	Управляющая панель	304
14	Rączka	Handle	Рукоятка	304
15	Sprężyna	Spring	Пружина	0H18N9
16	Śruba imbusowa	Shoulder screw	Винт	304
17	Śruba imbusowa	Shoulder screw	Винт	304
18	Śruba imbusowa	Shoulder screw	Винт	304

*NA ZAMÓWIENIE / FOR ORDER / ПО ЗАПРОСУ

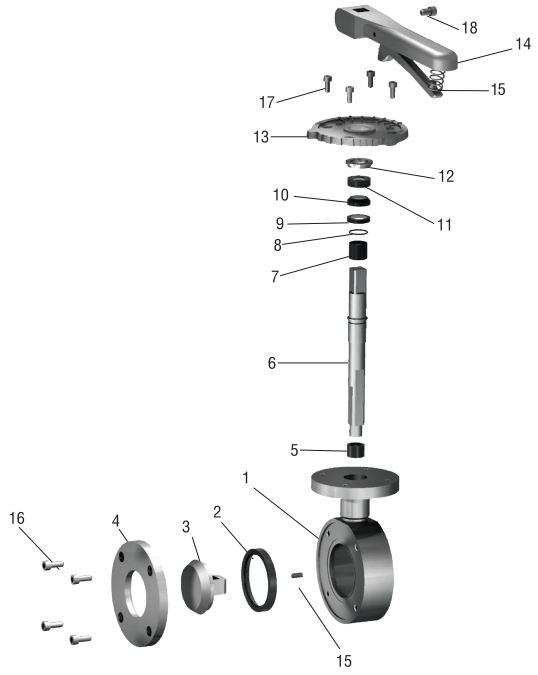

Uwaga: inne materiały wg uzgodnień
Uwaga: rys. oraz dane materiałowe dotyczą kurka: WKK-1 DN50

Caution: other materials according to agreements
Caution: the drawing and material information are for the valve:WKK-1 DN50

Примечание: другиематериалы - по согласованию
Примечание: рис. и данные по материапам касаются крана:WKK-1 DN50